MIT SICHERHEIT ZUHAUSE LEBEN

Regia partner

Konfigurieren Sie Ihr Wunschbett nach Maß

Finden Sie Ihren Fachhändler auf www.burmeier.com

_____ Name

_____ Datum

_____ Sanitätshaus

_____ Kundennummer

1. Grundmodell

Artikelnummer 266800

☑	Produkt	Beschreibung	Artikel-nummer
☐	Pflegebett Regia partner 180 x 200 cm	Liegefläche und Untergestell • 2 x Liegefläche 4-geteilt mit Metall-Lamellen • Höhenverstellung 26 – 80 cm • zentrale Rollenfeststellung und wohnliche Rollenverkleidung	266800
	Bitte wählen Sie Komfortliegefläche und Bettverlängerung unter Punkt 5 „Zubehör und Sonderausstattungen“. Die Abmessungen des Bettes finden Sie im Anhang dieses Bogens.		

2. Seitenelemente

☑	Produkt	Beschreibung	Artikel-nummer
☐	Seitensicherungen beidseitig geteilt, teleskopierbar (TSG) 	jeweils bestehend aus: • 2 x TSG 110 cm • 2 x TSG 90 cm • Anbringung kopf-/fußseitig variabel	SEE_001

Easy Switch

Das Regia partner wird mit dem patentierten Easy-Switch-System für alle Anbauteile geliefert.

Häupter, geteilte Seitensicherungen und Seitenblenden sind für eine schnelle, unkomplizierte und werkzeuglose Montage bestens geeignet. Sie werden mit leicht bedienbaren Verschlüssen befestigt.

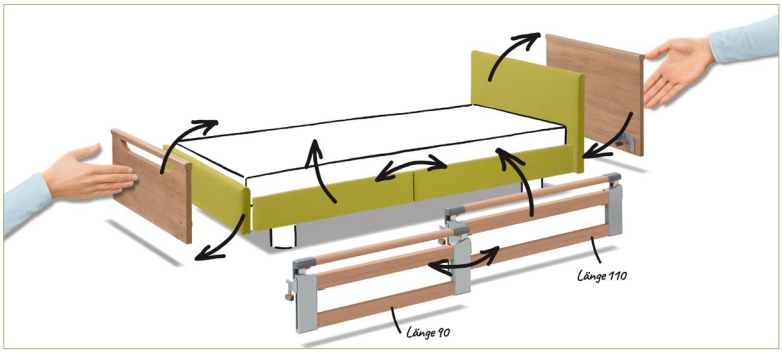

✓	Produkt	Beschreibung	Artikel-nummer
☐	Seitensicherungen kopfseitig geteilt, teleskopierbar (TSG) und Holz-Seitenblenden	jeweils bestehend aus: • 2 x TSG kopfseitig 110 cm • 2 x Holz-Seitenblenden fußseitig 90 cm • TSG 110 cm ist eine normativ vollwertige Seitensicherung	Vollständig angeben: SEE_004 SEA_001 SBU_001
☐	Seitenschutz kopfseitig geteilt, teleskopierbar (TSG) und Holz-Seitenblenden	jeweils bestehend aus: • 2 x TSG kopfseitig 90 cm • 2 x Holz-Seitenblenden fußseitig 110 cm • TSG 90 cm bietet viel Platz für Ein- und Ausstieg	Vollständig angeben: SEE_004 SEA_002 SBU_001
☐	Seitensicherungen kopfseitig geteilt, teleskopierbar (TSG) und Stoff-/Kunstleder-Seitenblenden	jeweils bestehend aus: • 2 x TSG kopfseitig 110 cm • 2 x Stoff-/Kunstleder-Seitenblenden fußseitig 90 cm • TSG 110 cm ist eine normativ vollwertige Seitensicherung	Vollständig angeben: SEE_004 SEA_001 SBU_002
☐	Seitenschutz kopfseitig geteilt, teleskopierbar (TSG) und Stoff-/Kunstleder-Seitenblenden	jeweils bestehend aus: • 2 x TSG kopfseitig 90 cm • 2 x Stoff-/Kunstleder-Seitenblenden fußseitig 110 cm • TSG 90 cm bietet viel Platz für Ein- und Ausstieg	Vollständig angeben: SEE_004 SEA_002 SBU_002
☐	Holz-Seitenblenden	jeweils bestehend aus: • 2 x Holz-Seitenblenden 110 cm • 2 x Holz-Seitenblenden 90 cm • Anbringung kopf-/fußseitig variabel	Vollständig angeben: SEE_003 SEA_001 SBU_001
☐	Stoff-/Kunstleder-Seitenblenden	jeweils bestehend aus: • 2 x Stoff-/Kunstleder-Seitenblenden 110 cm • 2 x Stoff-/Kunstleder-Seitenblenden 90 cm • Anbringung kopf-/fußseitig variabel	Vollständig angeben: SEE_003 SEA_001 SBU_002

3. Kopf- und Fußteile

✓	Produkt	Beschreibung	Artikel-nummer
☐	Nobla nicht mit DSG kombinierbar	• 2 x Kopfteil Nobla • 2 x Fußteil Nobla	KFH_011
☐	Nobla mala nicht mit DSG kombinierbar	• 2 x Kopfteil Nobla • 2 x niedriges Fußteil Nobla mala	KFH_013

✓	Produkt	Beschreibung	Artikel-nummer
☐	Nobla (gepolstert) nicht mit DSG kombinierbar 	• 2 x Kopfteil gepolstert • 2 x Fußteil gepolstert • festgepolstert mit nicht abnehmbarem Stoff/Kunstleder • Eigenschaften siehe Punkt 4.	KFH_019
☐	Nobla mala (gepolstert) nicht mit DSG kombinierbar 	• 2 x Kopfteil gepolstert • 2 x niedriges Fußteil gepolstert • festgepolstert mit nicht abnehmbarem Stoff/Kunstleder • Eigenschaften siehe Punkt 4.	KFH_020

4. Holzdekore, Bezugsstoffe und Kunstleder

✓	Produkt	Beschreibung	Artikel-nummer
☐	Standarddekor 	Buche Natur R 24010 Das freundliche, wohnliche Dekor für jeden Einrichtungsstil	DHU_027
☐	Sonderdekor 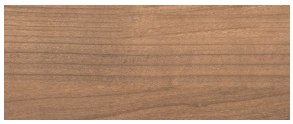	Kirsche Havanna R 42006 Das warme Dekor mit der rauchigen Note für mehr Behaglichkeit	DHU_024
☐	Bezugsstoff 	Hellgrün Tiba 6210 • junger, frischer Farbton • 100 % Polyester • leicht zu reinigen • nicht abnehmbar	BSH_H006
☐	Bezugsstoff 	Rot Tiba 3210 • klassischer, warmer Farbton für wohnliche Eleganz • 100 % Polyester • leicht zu reinigen • nicht abnehmbar	BSH_H001
☐	Kunstleder 	Weiß 1-1142-197 • weißes Kunstleder für ein elegantes Designerbett • leicht zu reinigen • nicht abnehmbar	BSH_K009
☐	Kunstleder 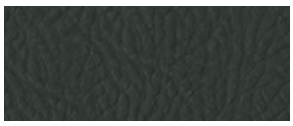	Anthrazit 1-1142-395 • moderner, dezenter Farbton für viele Kombinationen • leicht zu reinigen • nicht abnehmbar	BSH_K025

5. Zubehör und Sonderausstattungen

✓	Produkt	Beschreibung	Artikel-nummer
☐	Aufrichter mit Triangelgriff 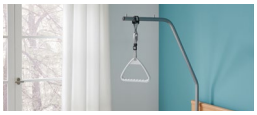	• erleichtert dem Bewohner das selbstständige Aufrichten im Pflegebett erheblich • Farbe: Argentum • lässt sich einfach in die Aufrichterhülse rechts oder links kopfseitig einstecken	188223
☐	Bettverlängerung für Metall-Lamellen-Liegefläche 90 cm mit TSG	• Verlängerung der Liegefläche auf 218 cm	283875
☐	Leselampe zum Einstecken	• spendet angenehmes, wohnliches Licht	264877
☐	Leselampe zur Anbringung am Aufrichter	• lässt sich einfach in die Aufrichterhülse rechts oder links kopfseitig einstecken	289177
☐	Schaumlederbezug TSG 90 cm	• umhüllt die teleskopierbare Seitensicherung und schützt den Bewohner • zur kompletten Verkleidung sind 4 Elemente erforderlich	733670 (ein Element)
☐	Schaumlederbezug TSG 110 cm		733669 (ein Element)
☐	2 x Komfortliegefläche	• 50 Federelemente zur Selbstmontage durch einfache Aufklicken • für besten Liegekomfort	247914

6. Matratzen und Polsterteile

✓	Produkt	Beschreibung	Artikel-nummer
	Matratze Sky-fit		
☐		90 cm x 200 cm x 14 cm	283924
	Matratze Comfort-fit		
☐		90 cm x 200 cm x 14 cm	283922

✓	Produkt	Beschreibung	Artikel-nummer
	Matratze Basic-fit		
☐		90 cm x 200 cm x 12 cm	261477
☐		90 cm x 220 cm x 12 cm	261484
☐	Polsterteil für Bettverlängerungen	• verlängert die Matratze bei Einsatz der Bettverlängerung • Maße (B x L x H): 90 x 21 x 12 cm • Farbe Weiß • mit PU-Bezug	166715

Anmerkungen

Außenmaße des Regia partner

In der Ausstattung mit dem Haupt Nobla / Nobla mala hat das Regia partner 2 x 90 x 200 cm folgende Außenmaße:

Länge: 210 cm (mit Bettverlängerung TSG: 229,1 cm)
Breite: 196 cm
Höhe je nach Verstellung: 62,1 bis 113,2 cm
Lifterunterfahrbarkeit: 14,5 cm

Die exakten Maße aller Häuptervarianten können Sie der folgenden Maßskizze entnehmen (Maße in cm):

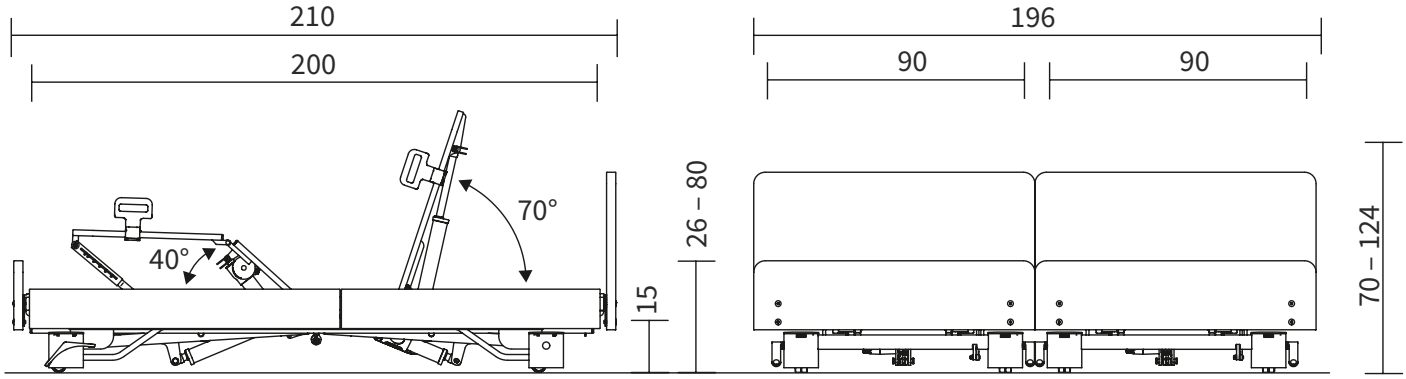

Burmeier GmbH & Co. KG
Industriestraße 53
32120 Hiddenhausen
Phone +49 (0) 5223 9769 - 0
Fax +49 (0) 5223 9769 - 090
info@burmeier.com
www.burmeier.com

Ein Unternehmen
der Stiegelmeyer-Gruppe

Formular per
E-Mail senden

BURMEIER